vario vent
LÜFTUNGSSYSTEME

DUO LIVE DUO LIVE SPOT LIVE SPOT

INSTALLATIONS- UND BEDIENUNGSANLEITUNG

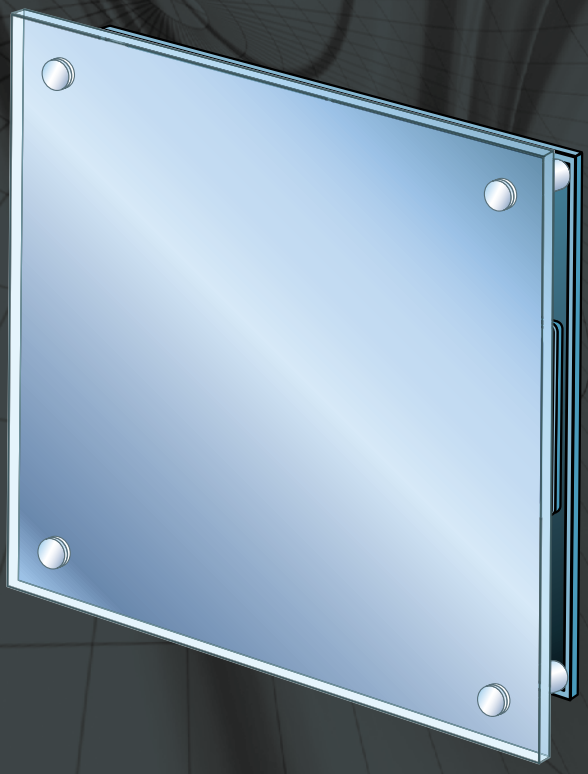

Inhaltsverzeichnis

1. Vorwort **3**

2. Lieferumfang **3**

3. Sicherheitshinweise **4**

4. Installation **5**

4.1 Installationshinweise 5

4.2 Installation Rohbauhülse 5

4.3 Installation Lüftungsgerät 6

4.4 Installation Live Spot 10

4.5 Inbetriebnahme DUO-Live 11

4.6 Herstellen einer WLAN-Verbindung zum DUO-Live 11

4.7 Einrichten DUO-Live Spot und Live Spot 12

4.7.1 Account verwalten 12

4.7.2 Wohneinheiten 13

4.7.3 User verwalten 14

4.7.4 DUO-Lives verwalten 15

5. Betriebsarten **16**

5.1 Zentralfunktionen und Notfallfunktionen 17

6. Wartung/Pflege **18**

6.1 Filter reinigen mit Kunststoffhaube 18

6.2 Filter reinigen mit Glasplatte 19

6.3 Wärmetauscher Reinigung „Clean“ 20

7. Montage Verlängerungshülse **20**

7.1 Montage Blendrahmen für Kunststoffhaube 21

8. Erste Hilfe **21**

9. Notizen **22**

10. Tabelle **23**

11. Gewährleistung **24**

12. Prüfprotokoll **24**

1. Vorwort

Sehr geehrte Kundin,
sehr geehrter Kunde,

wir gratulieren Ihnen zum Kauf des dezentralen Lüftungsgerätes Vario-Vent Duo-Live.

Sie haben sich für ein hochwertiges Produkt „Made in Germany“ entschieden.

Einfache Bedienung und flüsterleiser Betrieb zeichnen dieses Produkt aus.

Moderne Produktionsstätten in Deutschland, ausgesuchte Materialien und geprüfte Qualität sind Basis für eine 5-jährige Herstellergewährleistung.

2. Lieferumfang

1 x Lüftungsgerät Vario-Vent Duo-Live

1 x Abdeckplatte

1 x Außenhaube Edelstahl

1 x Innenhaube

2 x Filter G3

Schrauben und Dübel

Klemmen

Bohrschablone

Keile

Dichtband

Installations-und Bedienungsanleitung

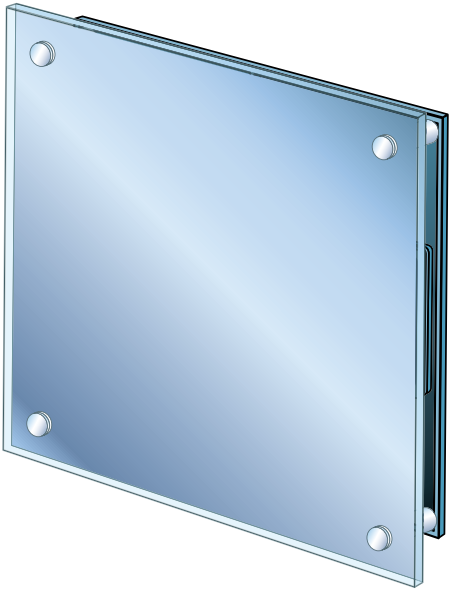

Laden im App Store

ANDROID APP ON Google play

www.DUO LIVE.de

3. Sicherheitshinweise

Bitte lesen Sie sich die komplette Installations- und Bedienungsanleitung genau durch und befolgen Sie die Hinweise. Bewahren Sie die Anleitung auf, damit Sie sich auch später über die Gebrauchshinweise informieren können.

Das Vario-Vent Duo-Live Lüftungsgerät dient der Be- und Entlüftung von Räumen. Es wird in die Außenwand eingebaut. Diese muss eine Mindeststärke von 27 cm und darf ohne Verlängerung nicht mehr als 56 cm haben.

Sie benötigen eine 230 Volt Stromversorgung. Die Steuerspannung beträgt 12 Volt.

Die Nutzung des Vario-Vent Duo ist nur mit eingesetzten Originalfiltern zulässig. Diese sind regelmäßig zu reinigen bzw. zu ersetzen.

Es sind die jeweils gültigen Baubestimmungen und Bauvorschriften zu beachten.

Das Gerät darf erst nach Beendigung der Bauarbeiten in Betrieb gehen.

Es ist nicht zur Bauaustrocknung während der Bauphase geeignet und zugelassen.

Für Wartungsarbeiten muss das Gerät immer stromlos sein.

Bei Benutzung mit Feuerstätten ziehen Sie den Schornsteinfeger zu Rate.

Dieses Gerät ist nicht dafür bestimmt, durch Personen (einschließlich Kinder) mit eingeschränkten physischen, sensorischen oder geistigen Fähigkeiten oder mangels Erfahrung und/oder mangels Wissen benutzt zu werden, es sei denn, sie werden durch eine für ihre Sicherheit zuständige Person beaufsichtigt oder erhielten von ihr Anweisungen, wie das Gerät zu benutzen ist.

Für Schäden, die durch einen nicht sachgemäßen Einbau sowie der Nichteinhaltung des bestimmungsgemäßen Gebrauchs entstehen, kann der Hersteller nicht haftbar gemacht werden.

4. Installation

4.1 Installationshinweise

Bauseitige Vorbereitung:

- Zum Einbau des Vario-Vent Duo-Live muss eine Kernbohrung von 296 mm erstellt werden.
- Die Stromversorgung von 230 Volt muss nach Vorgabe verlegt werden.
- Die genauen Maße entnehmen Sie der beiliegenden Bohrschablone.

Bitte prüfen Sie nach dem Auspacken auf äußere Transportschäden. Bei Reklamationen nennen Sie bitte die Seriennummer des Gerätes, welche auf dem Typenschild zu finden ist. Teilen Sie uns den Schadensumfang und die Seriennummer mit.

4.2 Installation Rohbauhülse

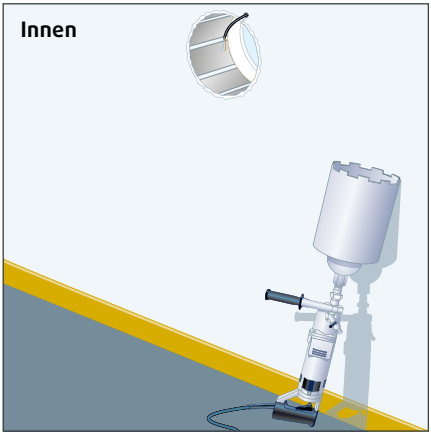

- Kernbohrung Durchmesser 296 mm mit Gefälle von 1 % nach außen herstellen.
- Kabel rechte Seite:
  2 x 1,5 mm^2 für 230 Volt
- Die Maße entnehmen Sie der Bohrschablone.
- Anschlusskabel müssen bauseitig verlegt werden.

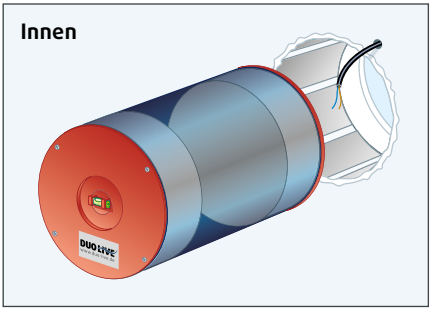

- Rohbauhülse von innen nach außen in die Bohrung einführen und Ausrichten. Die Rohbauhülse muss auf der Außen- und Innenseite wandbündig (Fertigputz) abschließen.

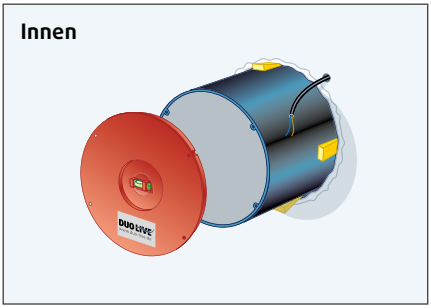

- Rohbauhülse verkeilen und zur Wand hin mit Brunnenschaum „nicht quellend“ abdichten.

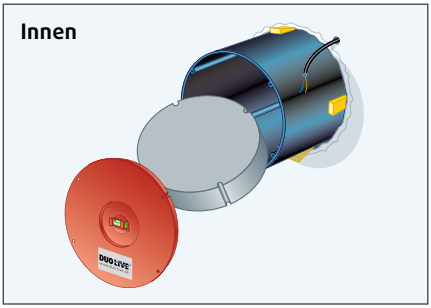

- Verschlussdeckel nach Abbinden des Montageschaums herausnehmen.

4.3 Installation Lüftungsgerät

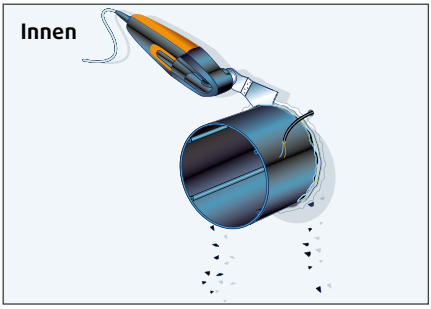

- Mantelrohr beidseitig putzbündig kürzen (Fertigwand).

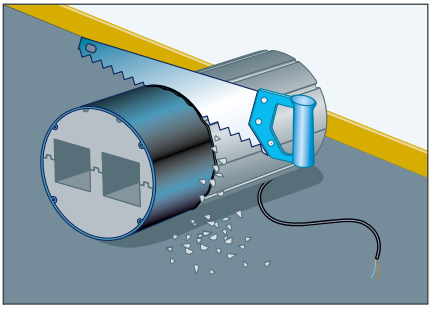

- Abgeschnittenes Mantelrohr als Schablone zum Kürzen des Lüftungsgerätes verwenden. Das Kürzen muss auf der gegenüberliegenden Seite der Ventilatoren erfolgen.
- Achtung: Kabel nicht beschädigen.

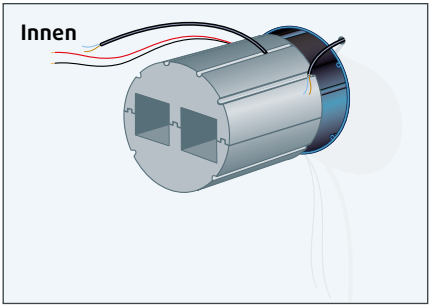

- Lüftungsgerät gekürzt von innen bis zum Anschlag in das Mantelrohr einschieben.
- Die Lüfter müssen auf der Außenseite sein.

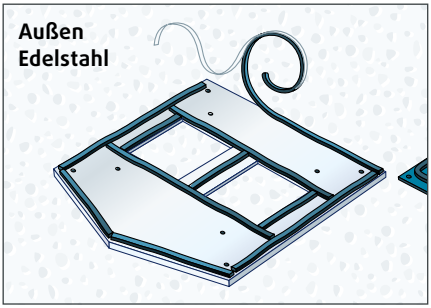

- Dichtungsband auf der Rückseite der Abdeckplatte anbringen.

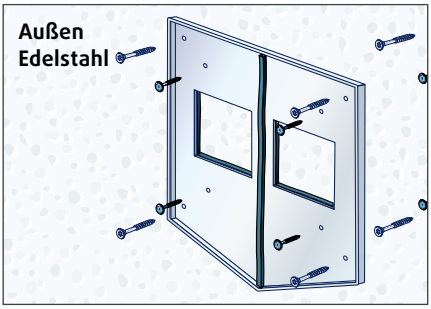

- Abdeckplatte außen montieren.
- 4 x befestigen am Mauerwerk.
- 4 x befestigen am Mantelrohr.
- Dichtungsband in der Mitte anbringen.

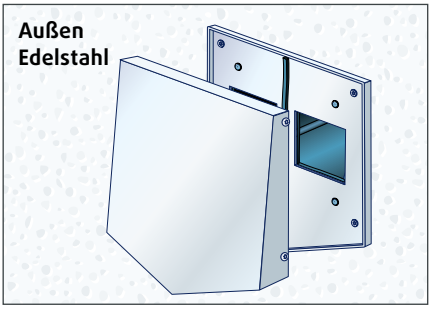

- Außenhaube Edelstahl mit den beiliegenden Schrauben befestigen.

DUO LIVE

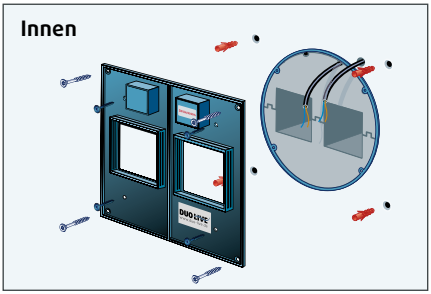

- Abdeckplatte montieren
- 4 x befestigen am Mauerwerk
- 4 x befestigen am Mantelrohr
- Kabel in die Elektronikbox einführen.

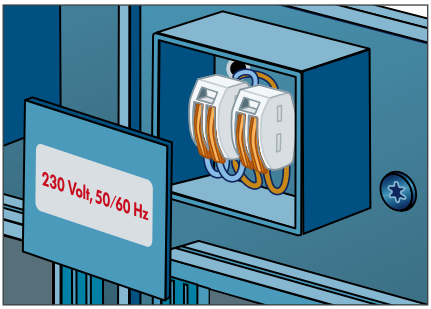

- Kabel miteinander verbinden: (Kennzeichnung unbedingt beachten)
- Elektronikboxen mit den Abdeckungen verschließen.

DUO LIVE SPOT

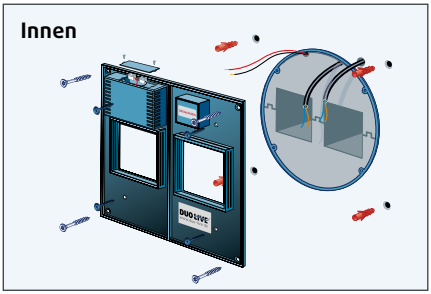

- Abdeckplatte montieren
- 4 x befestigen am Mauerwerk
- 4 x befestigen am Mantelrohr
- Kabel in die Elektronikbox einführen
- zusätzlich Kabel in den Live Spot einführen.

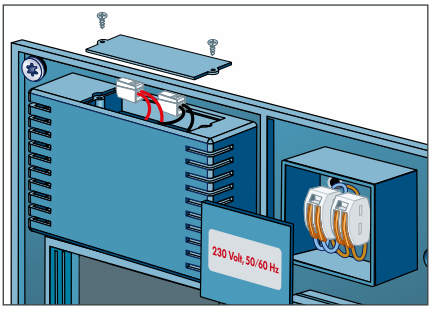

- Zusätzlich die Kabel farblich miteinander verbinden und den Deckel aufschrauben.

Für Druckfehler keine Haftung. Alle technischen Daten sind Werksangaben! Technische Änderungen vorbehalten!

DUO LIVE

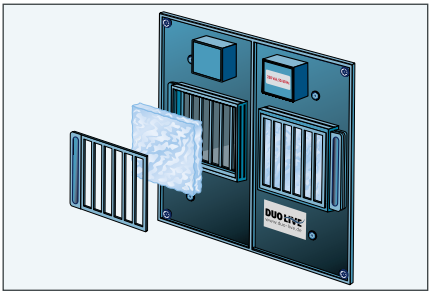

- Filterhalter 1 einschieben
- Filter einsetzen
- Filterhalter 2 einschieben.

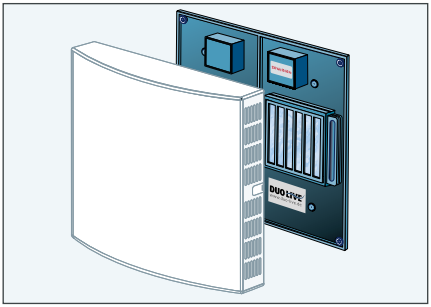

- Innenhaube aufstecken, dabei rechts und links auf die Kerben drücken.

DUO LIVE SPOT

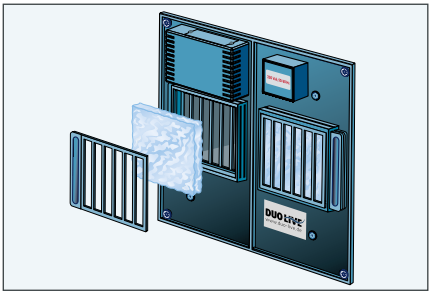

- Filterhalter 1 einschieben
- Filter einsetzen
- Filterhalter 2 einschieben.

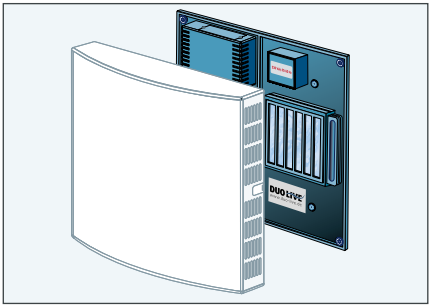

- Innenhaube aufstecken, dabei rechts und links auf die Kerben drücken.

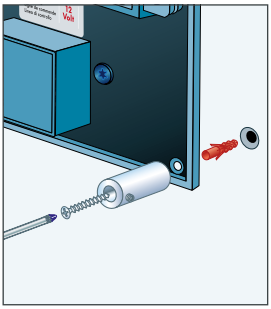

- Glashalter mit den Schrauben befestigen.

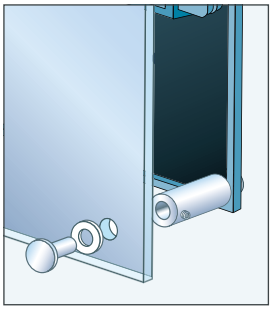

- Glasplatte mit dem Gegenhalter in die vier Glashalter einführen.

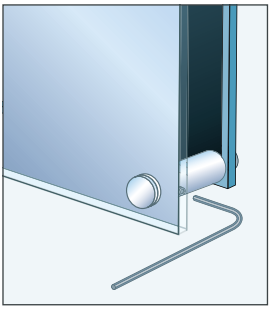

- Glashalter mit den Schrauben befestigen.

4.4 Installation Live Spot

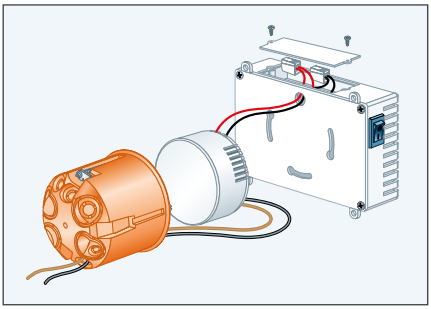

- Beiliegender Trafo mit 230 Volt verklemmen und in die U-Putzdose stecken. (U-Putzdose bauseitig)

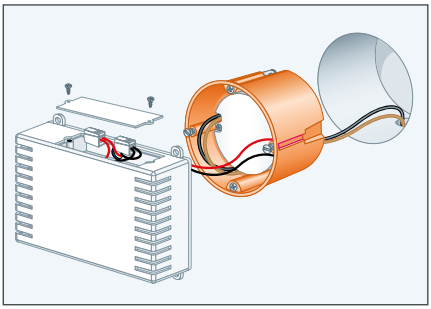

- 12-Volt-Kabel mit dem Spot verbinden und Deckel aufschrauben.

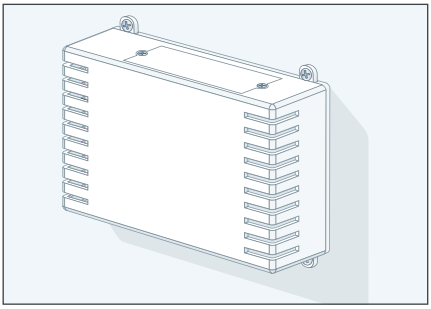

- Live-Spot-Gehäuse befestigen (U-Putzdose oder an der Wand).

4.5 Inbetriebnahme DUO-LIVE

- Nach Aktivierung der 230-Volt-Stromzufuhr beginnt das DUO-LIVE in der Betriebsart Normal seine Arbeit.
- Zum Messen, Regeln und Steuern benötigen Sie einen DUO-LIVE Spot oder Live-Spot mit Control-Center.
- Auf einem webfähigen Endgerät muss das DUO-Live Control Center gestartet werden.

4.6 Herstellen einer WLAN-Verbindung zum DUO-Live

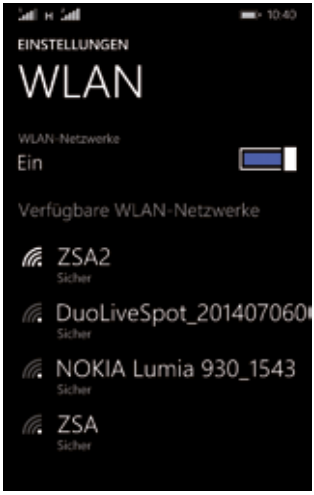

Das Herstellen einer WLAN-Verbindung zu Ihrem DUO-LIVE-SPOT unterscheidet sich je nach Betriebssystem Ihres Computers, Tablets oder Smartphones.

Android: Tippen Sie auf: **Menü => Einstellungen => WLAN**
Apple iOS: Tippen Sie auf: **Einstellungen => WLAN**
Windows Phone: Wischen Sie auf der Startseite nach links und wählen Sie: **Einstellungen => WLAN**

Sofern die WLAN-Funktion Ihres Gerätes noch nicht aktiviert ist, aktivieren Sie diese bitte.

Beispiel Windows Phone:

Wählen Sie das Netzwerk „DuoLiveSpot_(...)“, geben Sie nach Aufforderung den mitgelieferten Netzwerkschlüssel ein und tippen Sie auf „Fertig“ („Verbinden“ bei anderen Betriebssystemen).

4.7 Einrichten DUO-Live Spot und Live Spot

4.7.1 Account verwalten

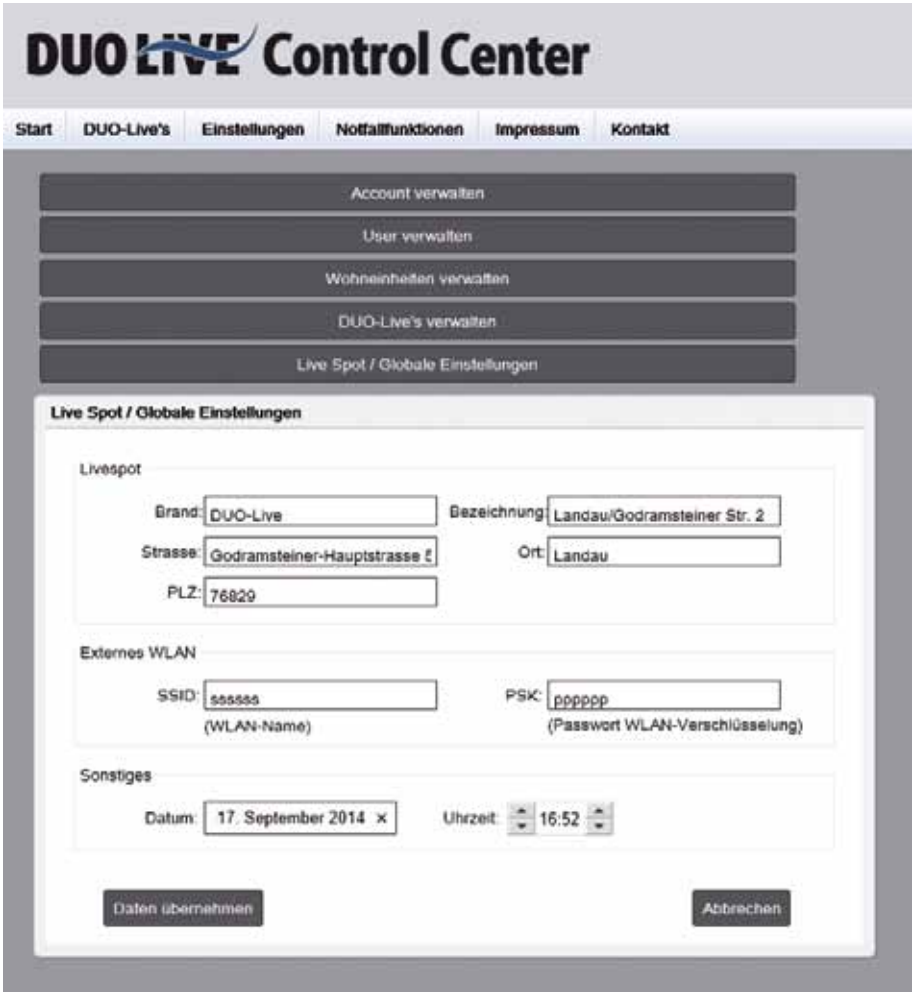

Unter dem Punkt „Externes WLAN" können Sie die Netzwerkkennung Ihres heimischen Routers (SSID) und den entsprechenden Netzwerkschlüssel Ihres WLANs (PSK) eintragen. Hierdurch wird der DUO-LIVE-SPOT in Ihr heimisches WLAN integriert, was Ihnen unter anderem auch den Fernzugriff über das Internet auf Ihre heimischen DUO-LIVE Lüftungsgeräte ermöglicht.

4.7.2 Wohneinheiten

Hier legen Sie alle Wohneinheiten fest. Über diese Liste können Sie dem Benutzer bestimmte Wohneinheiten zuweisen.

4.7.3 User verwalten

Richten Sie neue Benutzer ein. Mit der Auswahl „Usertyp“ legen Sie fest, um welche Art des Benutzers es sich handelt. Unter „User-Rechte“ legen Sie fest, was der Benutzer einstellen darf.

4.7.4 DUO-Lives verwalten

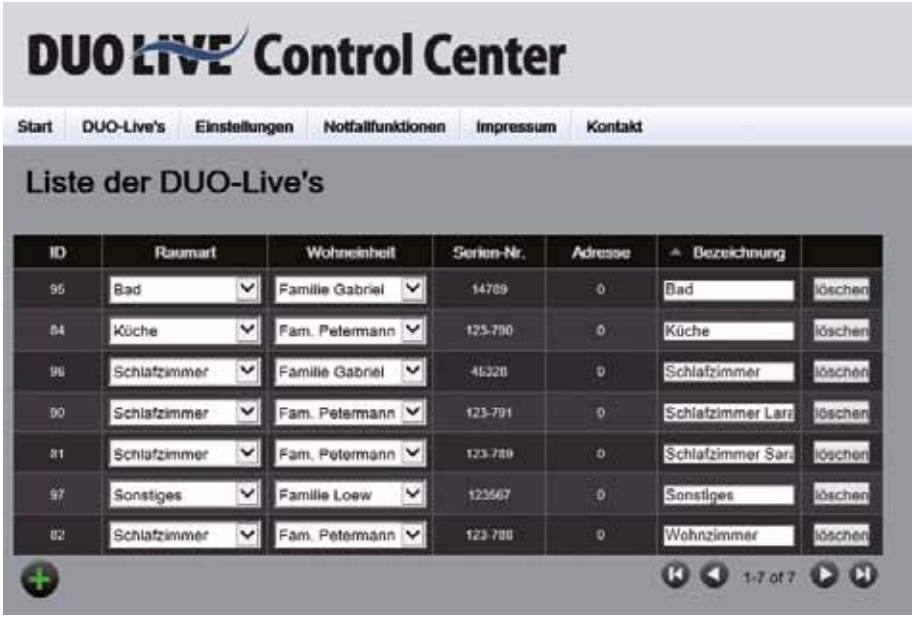

Alle DUO-Live Lüftungsgeräte, die über den Live Spot gesteuert werden, werden hier erfasst. Wählen Sie Raumart und Wohneinheit aus. Fügen Sie die Seriennummer hinzu.
Im Feld „Bezeichnung“ können Sie freie Texte eingeben.

5. Betriebsarten

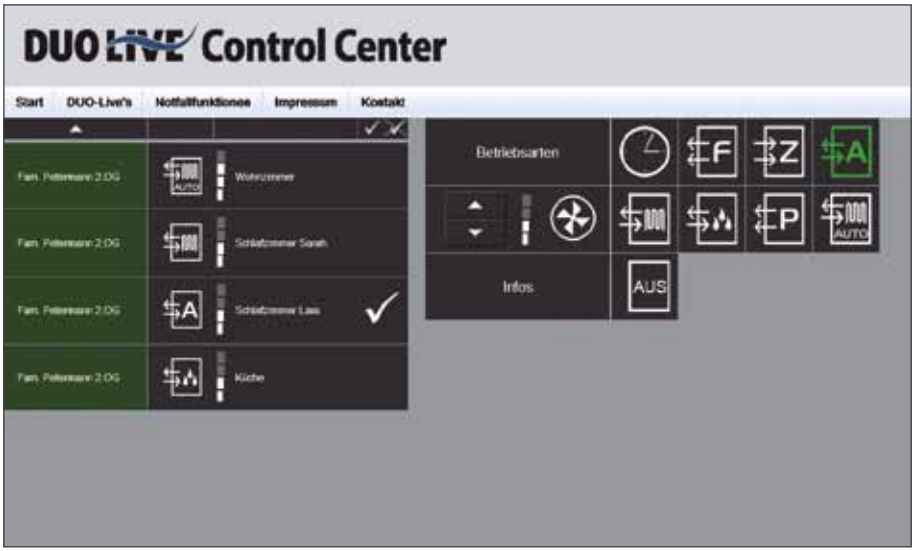

Automatisches Lüften
In dieser Betriebsart wird die Luftfeuchte draußen und drinnen ebenso wie die Temperaturen verglichen. Das System entscheidet selbsttätig welche Einstellung (z. B. Lüfterstufe, Frostschutz usw.) benötigt wird, um Luftfeuchte und Luftqualität mit dem Höchstmöglichen Wärmerückgewinnungswert sicherzustellen.

Abwesenheitslüftung
Wenn Sie z. B. in Urlaub sind, regelt das DUO-Live automatisch den Luftaustausch z. B. alle 2 Stunden für 15 Minuten.

Fortluftbetrieb
Beide Lüfter laufen auf der eingestellten Stufe nur nach draußen.

Zuluftbetrieb
Beide Lüfter laufen in der eingestellten Stufe nur nach drinnen.

Normalbetrieb mit Wärmerückgewinnung
Das DUO-Live läuft auf den von Ihnen gewählten Lüfterstufen.

Partybetrieb
Durch das anwählen dieser Betriebsart läuft das DUO-Live z. B. für 30 Min. auf Stufe 3 und schaltet danach wieder automatisch auf die voreingestellten Werte.

Feuchtegesteuerte Lüftung
Das DUO-Live läuft auf Stufe 1. Wenn die Luftfeuchtigkeit über z. B. 55 % liegt, wird die Stufe erhöht bis der Wert wieder sinkt und danach wird wieder auf Stufe 1 geschaltet.

Alle Einstellungen können individuell je Lüftungsgerät im DUO-Live Control Center eingestellt werden.

Clean
Automatisch einmal täglich oder mit einem Tastendruck starten Sie bei allen angewählten DUO-Live Lüftungsgeräten den Reinigungsintervall für den Wärmetauscher. Nach Beendigung geht das DUO-Live Lüftungsgerät wieder in die vorher gewählten Einstellungen.

Rechts-/Links-Betrieb
Wählen Sie, ob das DUO-Live Lüftungsgerät die Zuluft auf der rechten oder linken Seite hat.

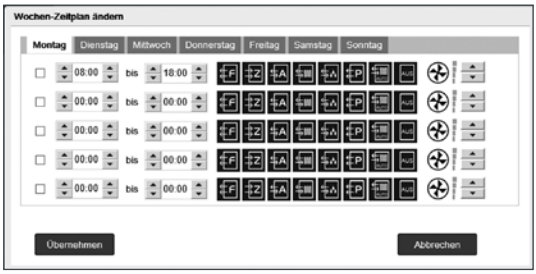

Wochenprogramm
Stellen Sie sich ganz individuell Ihr Wochenprogramm für das DUO-Live Lüftungsgerät zusammen. Wann soll z. B. welche Betriebsart mit welcher Stufe laufen. Fünf Zeitzonen pro Tag mit Auswahl der Betriebsarten und Lüfterstufen lassen keine Wünsche offen.

5.1 Zentralfunktionen und Notfallfunktionen

Sie erhalten Meldungen zentral im DUO-Live Control Center oder per Mail, wenn Sie z. B. den Filter wechseln müssen oder der Luftgütesensor reagiert.

Mit nur einem Tastendruck können Sie alle DUO-Live Lüftungsgeräte kurzzeitig ausschalten (z. B. bei einer Durchsage im Radio „alle Türen und Fenster schließen“).

6. Wartung/Pflege

6.1 Filter reinigen mit Kunststoffhaube

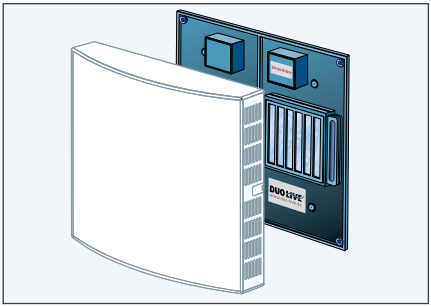

- Innenhaube abnehmen, dabei rechts und links auf die Kerben drücken.

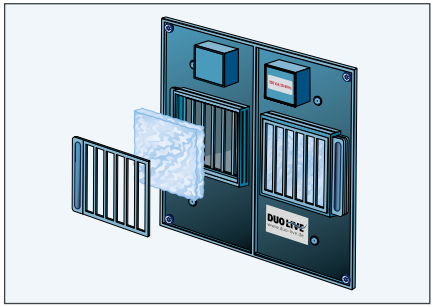

- Filterhalter seitlich herausziehen und Staubfilter entnehmen.
- Den Filter können Sie unter klarem Wasser reinigen.

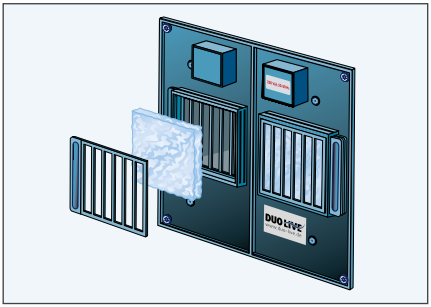

- Filter und Filterhalter trocknen lassen.
- Filter und Filterhalter wieder einsetzen.

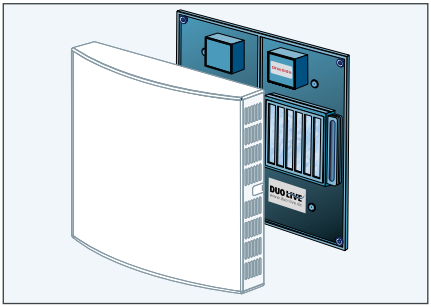

- Innenhaube inklusive Luftschlitze mit einem feuchten Tuch reinigen.
- Innenhaube wieder aufstecken, dabei rechts und links auf die Kerben drücken.

6.2 Filter reinigen mit Glasplatte

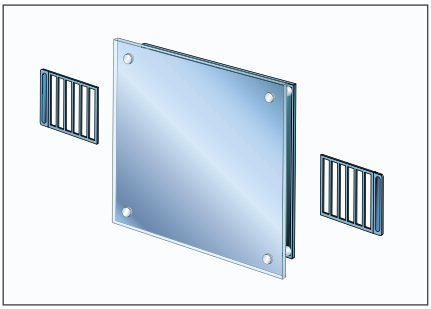

- Filterhalter seitlich herausziehen und Staubfilter entnehmen.
- Den Filter können Sie unter klarem Wasser reinigen.

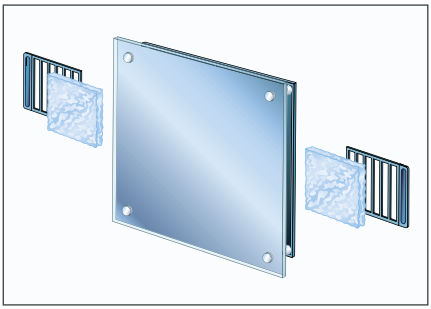

- Filter und Filterhalter trocknen lassen.
- Filter und Filterhalter wieder einsetzen.

6.3 Wärmetauscher Reinigung „Clean“

Automatisch einmal täglich oder mit einem Tastendruck starten Sie bei allen angewählten DUO-Live Lüftungsgeräten den Reinigungsintervall für den Wärmetauscher. Nach Beendigung geht das DUO-Live Lüftungsgerät wieder in die vorher gewählten Einstellungen.

7. Montage Verlängerungshülse

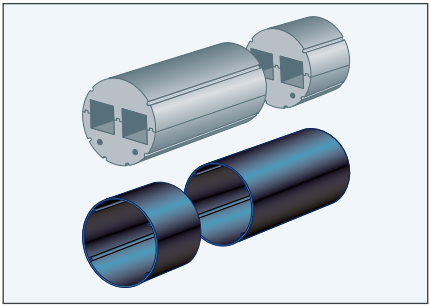

- Die Verlängerungshülse wird auf der Außenseite montiert.

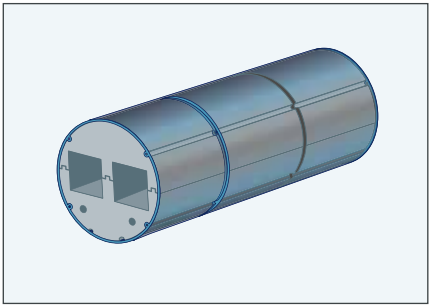

- Die Verlängerungshülse kann auf beiden Seiten gekürzt werden.

7.1 Montage Blendrahmen für Kunststoffhaube

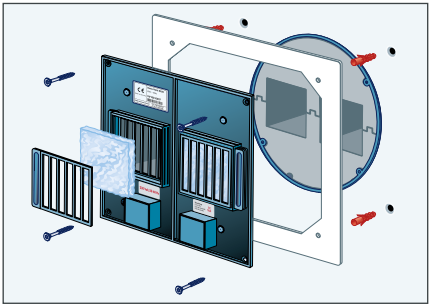

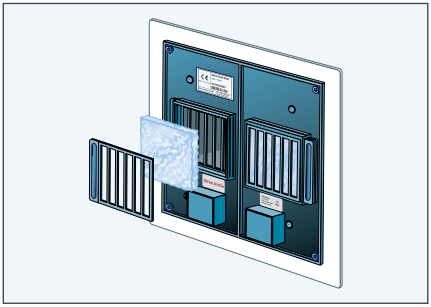

- Der Blendrahmen wird mit der Abdeckplatte montiert.

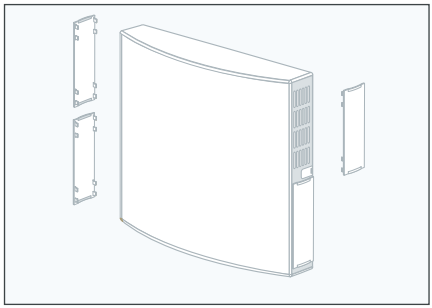

- Hinweis: dem Gerät liegen bei Auslieferung 4 Verschlussklappen für die innere Blende zum luftdichten Verschluss des Gerätes bei.
- Um Luftwechsel zu stoppen: Klappen von außen seitlich in die Innenhaube vor die Lüftungsschlitze stecken. Zusätzlich empfiehlt sich, das Gerät stromlos zu schalten.

8. Erste Hilfe

Sollte eine Störung vorliegen, prüfen Sie bitte ob der Fehler mit Hilfe folgender Hinweise selbst behoben werden kann.

Störung	Mögliche Ursache	Abhilfe
Lüfter laufen nicht	Keine Stromversorgung	Prüfen Sie die Stromversorgung
	Falsche Betriebsart	Prüfen Sie die Betriebsart
	Installationsfehler	Prüfen Sie die Verkabelung
	Lüfter klemmt	Entfernen Sie den Gegenstand
	Lüfter defekt	Rufen Sie den Kundendienst an
Zu geringer Luftdurchsatz	Falsche Betriebsart	Prüfen Sie die Betriebsart
	Staubfilter verschmutzt	Reinigen Sie den Staubfilter

9. Notizen

DUO-Live Seriennummer	Raumart	Wohneinheit	Bezeichnung

11. Gewährleistung

So weit nicht anders spezifiziert, gelten unsere „Allgemeinen Lieferbedingungen“ zum Lieferzeitpunkt. Diese finden Sie unter www.vario-vent.de. Das Gerät hat eine 5-jährige Herstellergewährleistung ab Inbetriebnahme, jedoch beginnend spätestens drei Monate ab Lieferdatum Werk.

Während der Gewährleistungszeit können defekte Geräte ersetzt oder repariert werden. Bitte wenden Sie sich diesbezüglich an Ihren Vertragspartner.

Nach Ablauf der Gewährleistungszeit durchgeführte Reparaturen, oder Reparaturen, die nicht unter die Gewährleistung fallen, werden berechnet.

12. Prüfprotokoll

© Vario-Vent Lüftungssysteme GmbH | Interpark 9 | D-76877 Offenbach/Queich
Tel. 0 63 48/9 59 61-80Fax 0 63 48/9 59 61-81 | www.vario-vent.de | info@vario-vent.de

ZS VT DL BA DE 1410